elobau

creating
sustainable
solutions

Maschinensicherheit
Food & Packaging

Präzise, sicher

SICHERE ZUSTANDSERFASSUNG

RFID Sicherheitssensoren

- Reihenschaltung bis PL e / SIL3
- als Stand-Alone Lösung ohne zusätzliche Sicherheitsauswertung einsetzbar
- hohe Schutzarten IP67 und IP6K9K für den Einsatz in rauen Umgebungsbedingungen

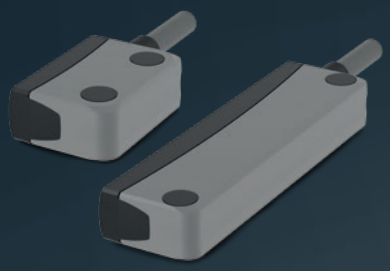

Magnetisch betätigte Sicherheitssensoren

- große Produktvielfalt bietet Lösungen für nahezu jede Anwendung
- einfache Integration in Maschinen und Anlagen dank verschiedener Anschlussmöglichkeiten
- Wirtschaftlichkeit und lange Produktlebensdauer durch berührungslose Sensorik und robuste Gehäuse
- Varianten mit ATEX-Zulassung bieten weitere Einsatzmöglichkeiten

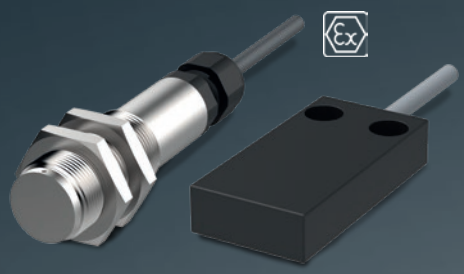

Magnetische Sicherheitssensoren mit integrierter Auswertung

- kein zusätzliches Sicherheitsrelais notwendig
- Potentialfreie Sicherheitsausgänge
- geeignet für Applikationen mit Betriebsspannung 230 V AC

Not-Halt-Taster & Kontaktelemente

- Not-Halt-Taster für direkten Einbau oder als Aufbauversion mit Gehäuse
- Not-Halt-Taster und Kontaktelemente frei kombinierbar
- Verschiedene Entriegelungsarten
- Hygieneausführung mit IP69K für die Lebensmittelindustrie

Sicherheitszuhaltungen

- Unterschiedliche Kontaktkombinationen (Zwangsöffner/Schließer)
- bis zu 4 horizontale und vertikale Anfahrrichtungen
- Ruhe- oder Arbeitsstromprinzip
- schmutzunempfindliches, staub- und wasserdichtes Gehäuse mit Schutzart IP67

und zuverlässig

SICHERE SIGNALAUSWERTUNG

Konfigurierbare Sicherheitssysteme

- eloProg – modular, Software-konfigurierbar, maximale Freiheiten
- eloFlex – online konfiguriert, eine Artikelnummer, ideal für Serienmaschinen
- intuitiv bedienbare Konfigurations-Software
- Stand-Alone Drehzahlüberwachung

Sicherheitsauswerteeinheiten & Sicherheitsrelais

- Ausgänge passend zu jeder Applikation
- Anwendungsbezogene Gehäusebau-formen sparen Platz im Schaltschrank
- potentialfreie Relaisausgänge ermöglichen einfache Integration in jede elektrische Schaltung

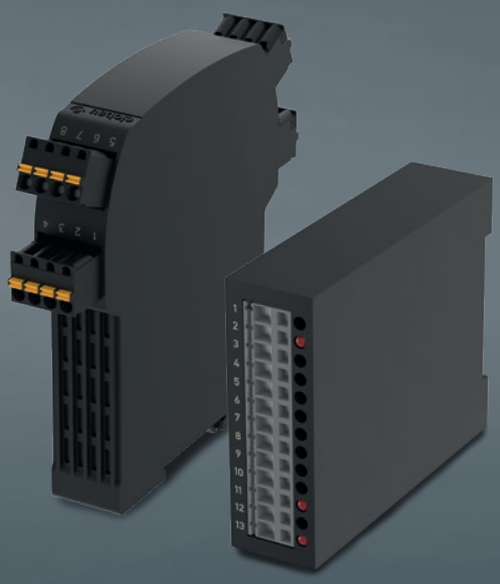

E/A-Module: Schnittstellen zur Eingangserweiterung und Ausgangserweiterungen

- Überwachung einer höheren Anzahl von Sicherheitsfunktionen durch Eingangserweiterung
- Ausgangserweiterung zur Steuerung mehrerer Schütze/Motoren

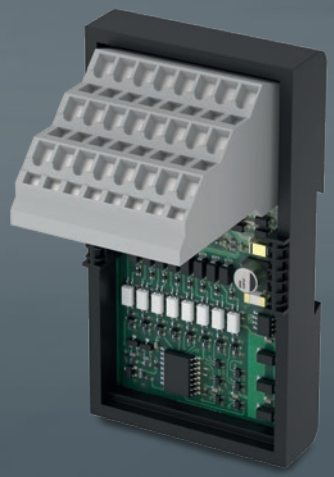

funktionale Sicherheit für jede Anwendung

BANDSÄGEN

Bei Kleinmaschinen, wie z.B. Bandsägen zur Zerkleinerung von Fisch oder Fleisch, ist oft sehr wenig Bauraum für elektrotechnische Komponenten verfügbar. Das kleinste und kompakteste Sicherheitssystem, bestehend aus Sicherheitsrelais, Sensor und hygienegerechtem Not-Halt-Taster gewährleistet eine konstruktiv einfach umsetzbare Lösung.

1. Hygiene Not-Halt-Taster NHT02D
2. Sicherheitssensor M30 Baureihe 171
3. Sicherheitsauswerteeinheit Baureihe 463

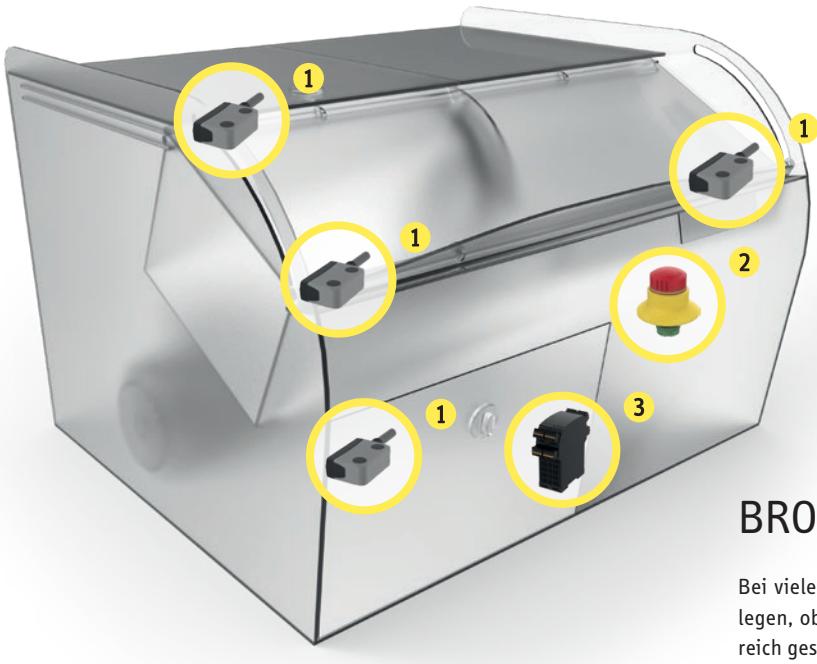

BROTSCHNEIDEMASCHINEN

Bei vielen Brotschneidemaschinen ist es möglich, Brote einzulegen, obwohl gleichzeitig ein weiteres in einem separaten Bereich geschnitten wird. Dabei ist höchste Sicherheit erforderlich um schwere Verletzungen zu verhindern. Die magnetisch betätigten Sicherheitssensoren können hierbei verdeckt verbaut sein, um die Manipulationssicherheit zu erhöhen. Mittels eines konfigurierbaren Sicherheitsrelais lassen sich logische Abfolgen im Arbeitsgang überwachen.

1. Sicherheitssensoren rechteckig klein, Baureihe 153
2. Not-Halt-Taster Baureihe NHT
3. Konfigurierbare Sicherheitsauswerteeinheit Baureihe eloFlex

Prozess- und Personen-schutz zuverlässig gelöst

SLICER

Slicer verarbeiten Wurst, Schinken, Speck und Käse im laufenden Prozess. Dabei werden die Produkte hocheffizient mit höchster Geschwindigkeit geschnitten und gewogen. Selbstverständlich wird hier eine hohe Verfügbarkeit, gleichzeitig aber auch Sicherheit gefordert. Die Erfüllung von Hygiene Standards werden vorausgesetzt. Durch das speziell auf diese Branche zugeschnittene Produktportfolio bietet elobau u.a. Sensoren mit Edelstahlgehäuse und konfigurierbare Sicherheitssysteme an.

1. Sicherheitssensoren M30 Edelstahl Baureihe 171...V
2. Not-Halt-Taster Baureihe NHT
3. Konfigurierbares Sicherheitssystem eloProg / eloFlex

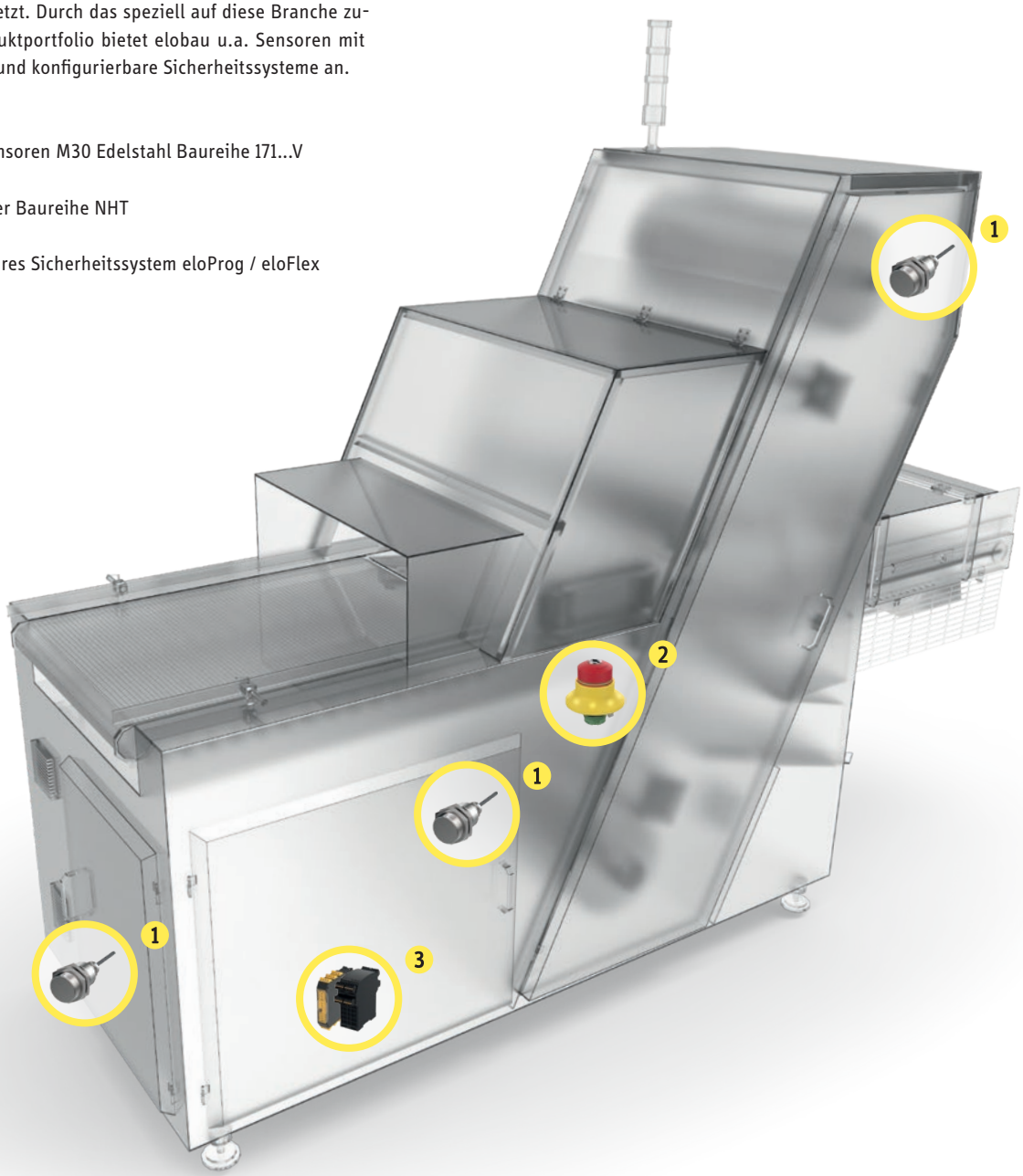

MENSCHEN SCHÜTZEN – MASCHINEN SICHER UND EFFIZIENT STEUERN. elobau HAT SICH DEM SCHUTZ VON MENSCH UND MASCHINE VERSCHRIEBEN. ALLE UNSERE SICHERHEITSKOMPONENTEN SIND AUFEINANDER ABGESTIMMT UND INDIVIDUELL KONFIGURIERBAR

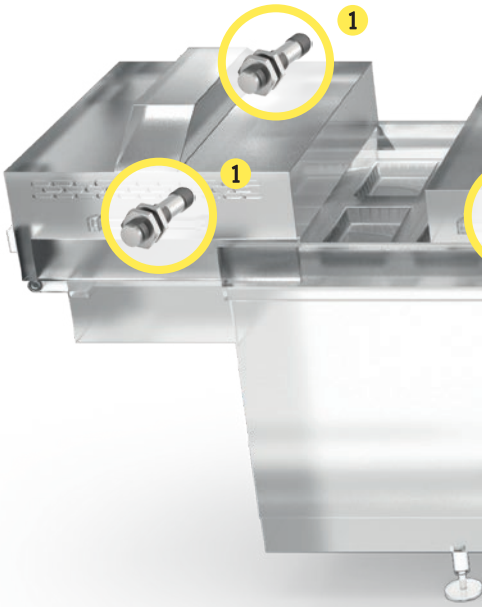

VERPACKUNGSMASCHINEN

Durch die teils sehr großen Schutztüren, werden von den Sicherheitssensoren hohe Versatzwerte gefordert. Passend zu dieser Anforderung verfügen die unterschiedlichen Sensorbauformen über einen Versatzwert von bis zu 8 mm. Mittels den sicheren Schnittstellen zur Eingangserweiterung ist eine große Anzahl an Sicherheitssensoren einfach zu verdrahten. Die Baureihen der eloProtect E ermöglichen sogar eine Verdrahtung in Reihe, um den Aufwand nochmals zu minimieren und konstruktiv zu vereinfachen.

1 Elektronische Sicherheitssensoren eloProtect E, Baureihe 153ESK / 165ESK

2 Sicherheitsrelais Baureihe 470* (*nur in Verbindung mit magnetischen Sicherheitssenoren)

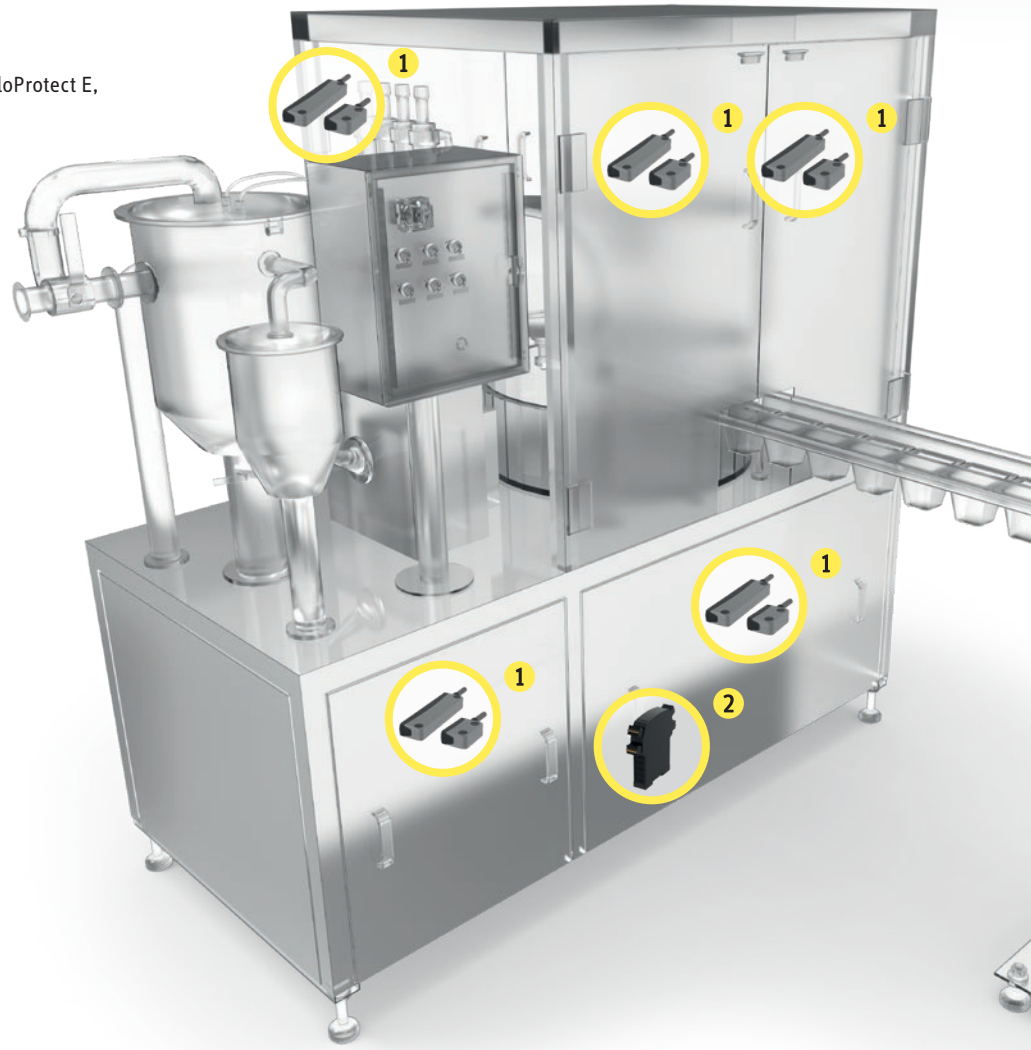

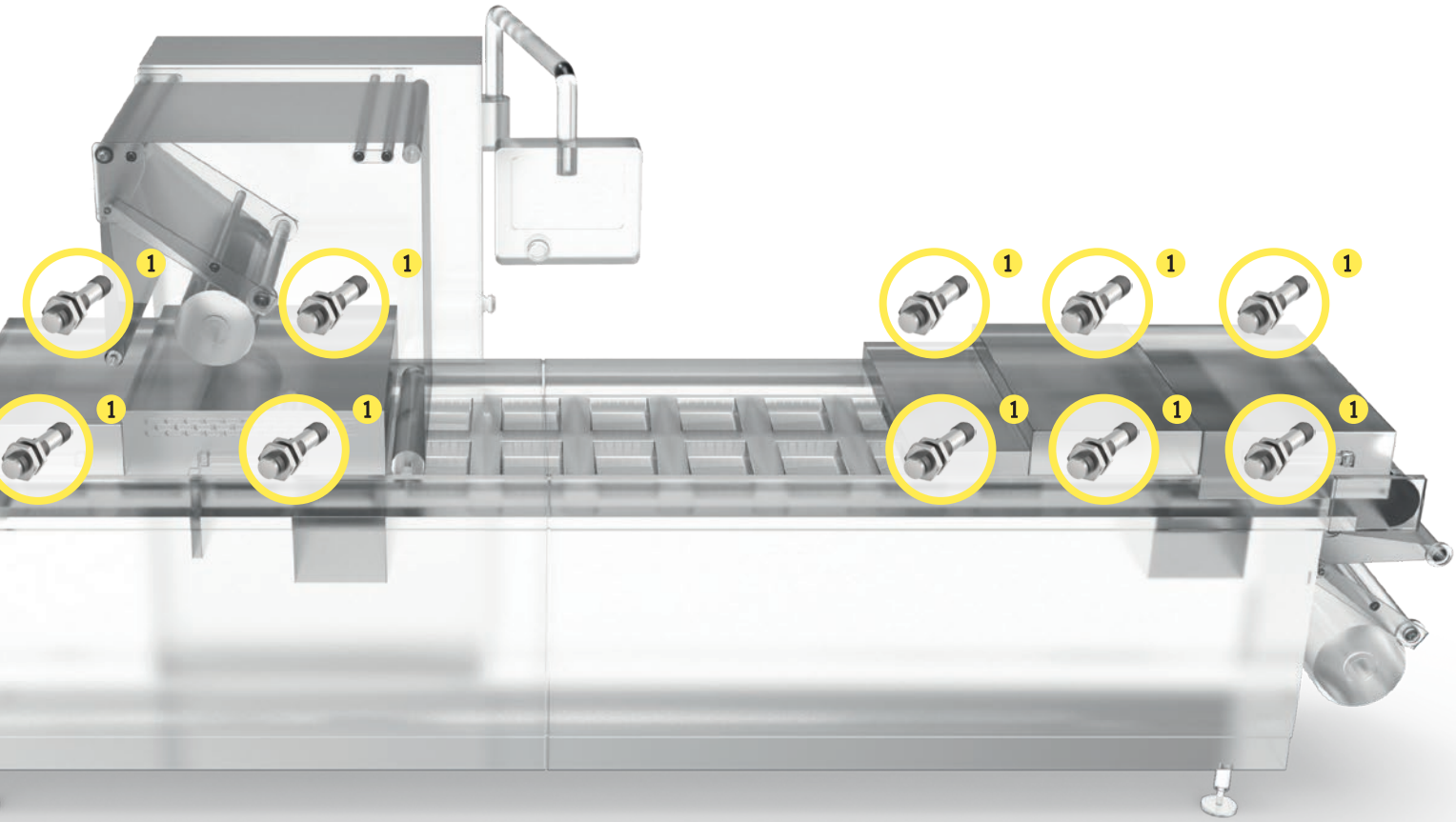

TIEFZIEHFORM-, FÜLL- UND VERSCHLIESSMASCHINEN

Diese Maschinen stellen aus Folie Verpackungen in unterschiedlichsten Formen für z.B. Lebensmittel oder Pharmaprodukte her. Durch die große Anzahl von beweglich trennenden Schutzeinrichtungen werden zuverlässig arbeitende Sicherheitssensoren benötigt. Um den meist modular aufgebauten Maschinensystemen eine flexible Sicherheitslösung zu bieten, eignet sich die programmierbare Sicherheitsauswertung eloProg, die eine Dezentralisierung einzelner Sicherheitskreise ermöglicht.

Keine passende Lösung für Ihr System am Markt erhältlich?
Neben dem umfangreichen Standardportfolio bietet elobau kundenspezifische Lösungen an, die entsprechend nach Ihren Anforderungen entwickelt, approbiert und hergestellt werden.

1 Sicherheitssensoren M12 Baureihe 122

GERNE UNTERSTÜTZEN WIR SIE BEI DER AUSWAHL DER GEEIGNETEN PRODUKTE FÜR EINE AUF SIE ZUGESCHNITTENE WIRTSCHAFTLICHE GESAMTLÖSUNG UND PASSEN UNSERE PRODUKTE FLEXIBEL UND INDIVIDUELL AN IHRE SPEZIFISCHEN BEDÜRFNISSE AN

elobau

Auf unseren Lieferscheinen stehen Komponenten, Systeme und Lösungen für Nutzfahrzeuge, Maschinensicherheit und Füllstandsmessung. Allesamt auf Basis berührungsloser Sensortechnik. Allesamt kundenspezifisch. Allesamt qualitativ hochwertig.

Was nicht auf unseren Lieferscheinen steht: Zukunftssicherheit. Diese erwerben unsere Kunden frei Haus mit. Denn das gesamte Handeln unseres Unternehmens ist darauf ausgerichtet, langfristig ein verlässlicher Partner zu sein – für unsere Kunden, Mitarbeiter und Mitarbeiterinnen ebenso wie für unsere ökologische und soziale Umwelt. Von der Art, wie wir unsere Produkte entwickeln und produzieren bis hin zu unserer Auffassung von der ganzheitlichen Verantwortung eines Unternehmens.

Als expandierendes, weltweit agierendes, familiengeführtes Stiftungsunternehmen mit über 800 Mitarbeiterinnen und Mitarbeitern entwickeln und fertigen wir Sensorik und Bediensysteme für den Maschinenbau und die Nutzfahrzeugbranche. Unsere Qualitätsprodukte zeichnen sich durch eine sehr hohe Fertigungstiefe aus und werden klimaneutral in Deutschland gefertigt. Mit unseren innovativen, berührungslosen Sensorik-Produkten unterstützen wir unsere Kunden weltweit dabei, Maschinen und Fahrzeuge zu bauen, die hinsichtlich Leistung, Bedienkomfort, Sicherheit und Qualität Maßstäbe setzen.

Ihr Partner. Weltweit.

Wählen Sie Ihren direkten Ansprechpartner
www.elobau.com ▸ Kontakt

made in Germany

no CO_2 Wir produzieren klimaneutral.

elobau

GmbH & Co. KG
Zeppelinstr. 44
88299 Leutkirch
Germany

+ 49 (0) 7561 970-0
+ 49 (0) 7561 970-100
www.elobau.com
info@elobau.de

892DMM02D-0318-1000-8.15.12.26.5.18